AP Montageset IP65 PD4N

Art.Nr. 93314 EAN: 4007529933143

- Abmessungen: 133 x 133 x 69 mm
- Schutzart/-klasse: IP65
- Farbe: weiß

Bestelldaten

Bezeichnung	Farbe	Art.No
AP Montageset IP65 PD4N	weiß	93314

Technische Daten

Abmessungen:	133 x 133 x 69 mm
Schutzart/-klasse:	IP65
Farbe:	weiß

Produktinformationen

Aufputzset IP65 zum Umrüsten von PD4N Unterputzgeräten

Die Verwendbarkeit/Kompatibilität des Zubehörs bitte aus den Beschreibungen der Hauptartikel entnehmen

Passend für: 92151, 93340, 93377, 93460, 93463, 93473, 93474, 93514, 93515, 93517, 93535, 93536, 93546, ...

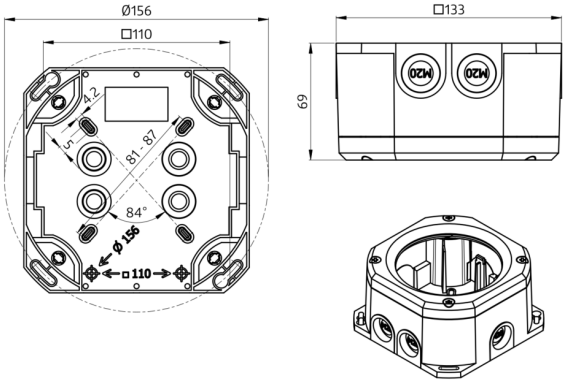
Ø156
□110
4,2
5
81 - 87
84°
Ø 156
□ 110
□133
69
M20
M20